■外形図 (単位mm)

SOL2B

取付ねじ：M4P0.7　長さ12mm
4本付属

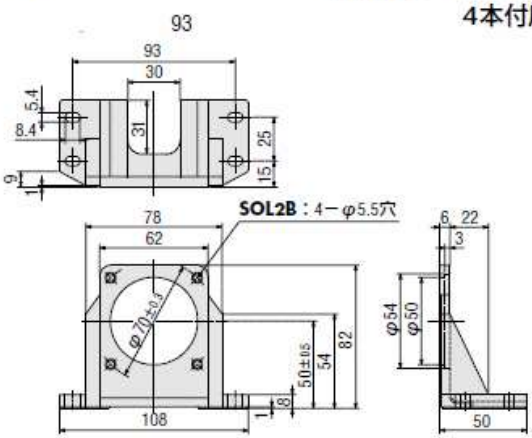
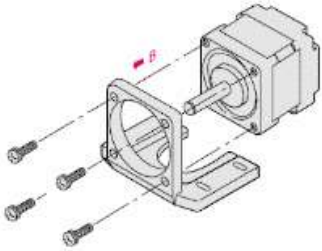
■モーターの取付方法